Monterings- og bruksanvisning
KY1 Vannbeholder med filter

Sist oppdatert 11. juni 2010

- Vi anbefaler at du skyller alle plastikkdeler med rent vann før bruk.
- Skyll hovedfilteret (7) rikelig med vann i minst 5 minutter. Du kan f.eks. sette filteret i oppvaskkummen og slå på vannet. Bruk gjerne en kraftig vannstråle. Rist så filteret slik at mesteparten av vannet kommer ut.
- Legg mutteren (8) nederst i den største beholderen (9).
- Legg pakningen (10) på gjengen av flottøren (11).
- Skru flottøren fast. Fest det stramt nok til at pakningen holder tett.
- Legg pakningen (5) i skilledelen (6).
- Sett på den øverste beholderen (4).
- Legg pakningen (3) på gjengen av pre-filteret (2).
- Skru pre-filteret (2) på plass inn i beholderen (4).
- Skru hovedfilteret (7) på plass på den andre siden av skilledelen(6).
- Plasser nå delene sammen iht tegningen:

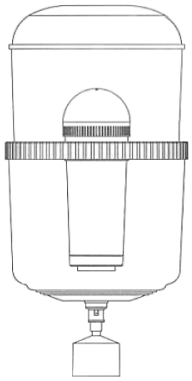

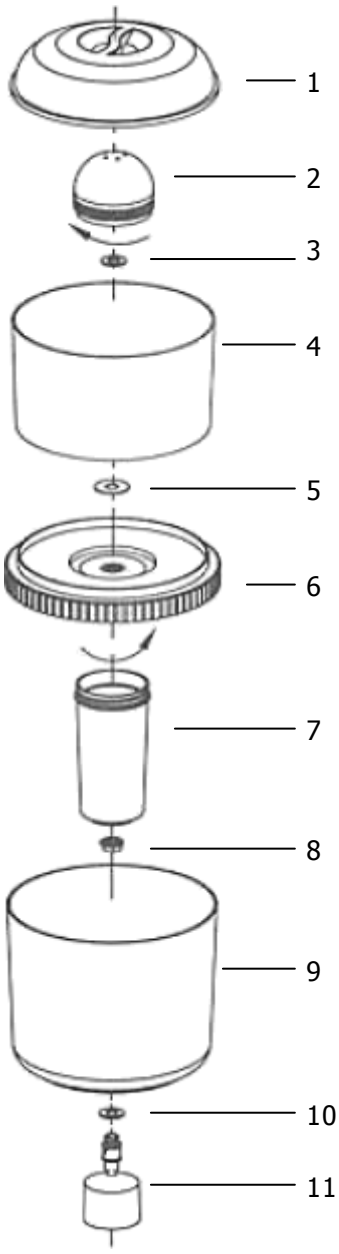

Det følger med 2 reserve filt-ringer til pre-filteret. Disse er til eventuell senere bruk (ved behov).

Vann fylles på i den øverste delen av beholderen. Når den nederste delen er fyllt opp skal det ikke fylles på mer vann.

Merk at vannet i begynnelsen vil være preget av de nye plastikkdelene. Derfor anbefaler vi god gjennomspyling av systemet de første dagene det er i bruk.

Vannbeholderen må ikke plasseres i direkte sollys eller nærme varmekilder.

Hvis det skulle oppstå lekkasje: Sjekk om flottøren og pakningene er tilstrekkelig skrudd til.

Ved dårlig gjennomstrømning av vann fra den øverste til den nederste delen av beholderen: Ta av hovedfilteret og skyll det i springen med en kraftig vannstråle i 5 minutter og rist filteret godt slik at mesteparten av vannet kommer ut.

Vi anbefaler månedlig rengjøring med vann: vannbeholderen tas fra hverandre og delene spyles/vaskes. Filtrene spyles med vann. Delene til vannbeholderen kan også vaskes i oppvaskmaskin (unntatt gummiringer og hovedfilteret). Husk å sjekke at flottøren og pakningene er tilstrekkelig skrudd til når systemet settes sammen igjen.

Hovedfilteret bør skiftes årlig. Unntaksvis (ved dårlig vannkvalitet) må filteret skiftes noe oftere.

Spørsmål? Ta kontakt på support@123vann.no